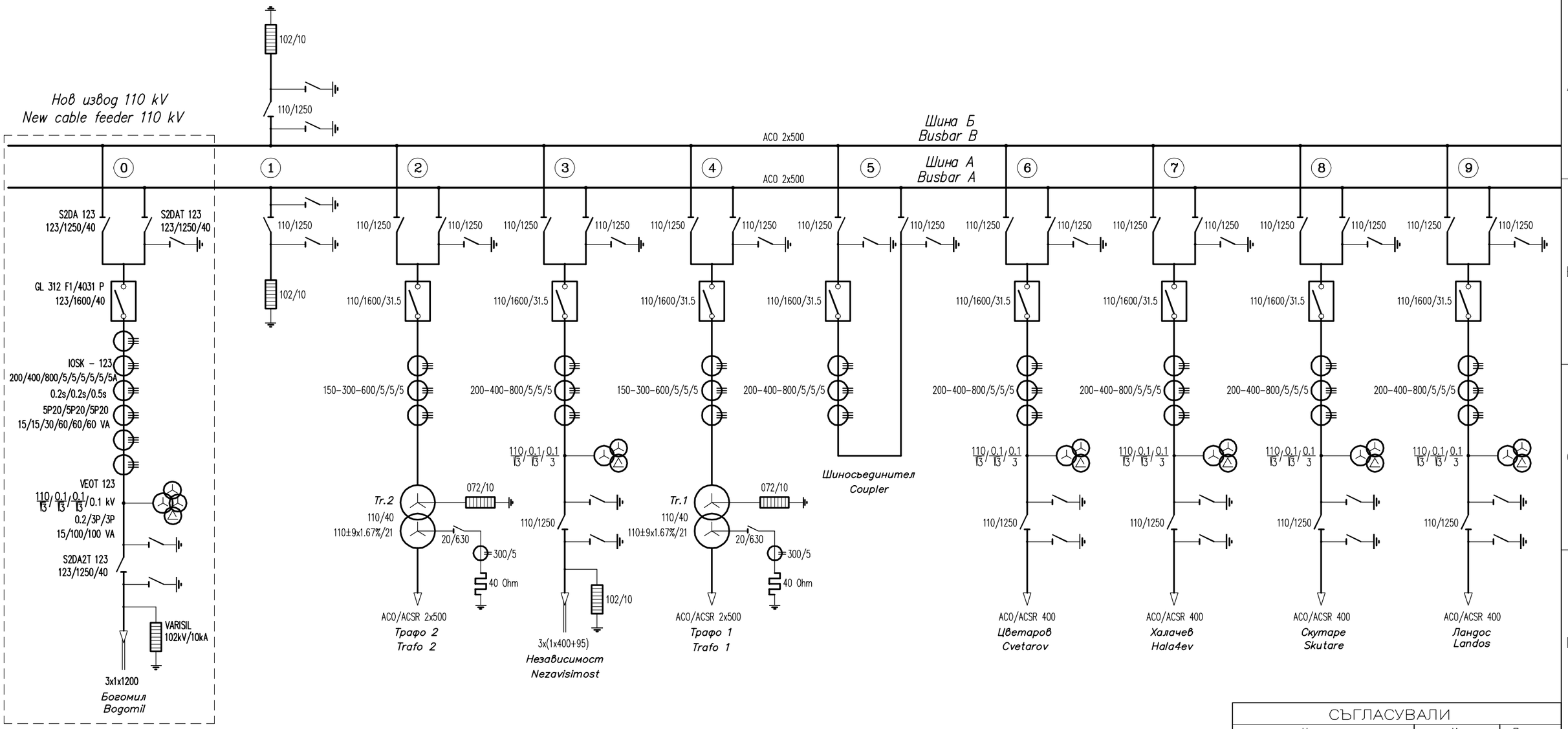

СЪГЛАСУВАЛИ		
Част	Име	Подпис
Технологична (Вторична комутация)	инж. Гълъбова	
Строително–конструктивна	инж. Стойчев	
Геодезия	инж. Божинов	
ПБЗ	инж. Тодорова	
Пожарна безопасност	инж. Стойчев	
Възложител		

EL–TEST				Договор No.: Contract No.: 4028/2012	Обект: Подстанция 110/20kV "Лаута", гр.Пловдив Object: Substation 110/20kV "Lauta", Plovdiv
Клиент: "ЕВН България Електроразпределение" ЕАД Customer: EVN Bulgaria				Checked: –	Подобект: Ново изводно поле в ОРУ 110 kV Subobject: New outgoing feeder 110 kV
Ръководител проект: – Project Manager: –			Раздел: Section: A1	Том: Part: 1	
			Date	10.02.2013	Еднополюсна схема с нов извод 110 kV Single line diagram with a new feeder 110 kV
			Drawn	Пандъков	No. 001.01
			Designer	Пандъков	
			Approved	Todorova	
E	Сменен тип на измервателните тр–ри от дата 30.10.2015	03.11.2015	ILchev	Формат: Format: A3	
E	Changed type of measuring transformers from date 30.10.2015	03.11.2015	ILchev		
C	Писмо на ЕСО ЕАД с Изх.N.ЦУ–ПМО–2713 от дата 15.05.2014	27.05.2014	Pandakov	Фаза: Работен проект Phase: Detailed design	Част: Първична комутация Part: Primary connections
C	Notes by ESO Ltd N.ЦУ–ПМО–2713 on date of 15.05.2014	27.05.2014	Pandakov		Sheet 1 / 1
Ред. Rev.	Забележка Remarks	Дата Date	Име Name	Мащаб: Scale: –	Име на файла: Filename: 463A 01W 001 01 3 – E

DT: 20151105\1710–2 | \\server_21–46 Projects\46project\463\01\01W\Revision E\463A 01W 001 01 3 – E.dwg